Ultraschallgerät

zur Reinigung und Desinfektion
Ultrasonic device for cleansing and disinfection

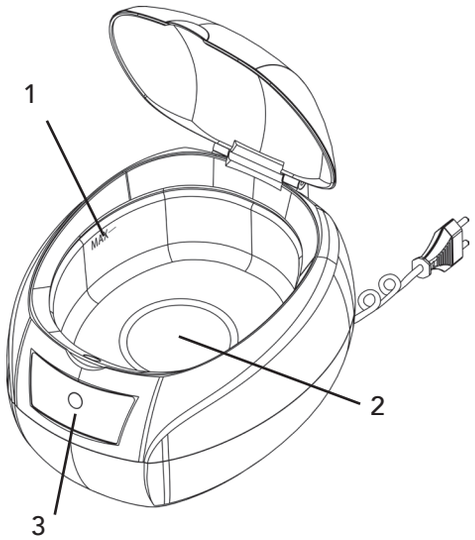

1 MAX-Markierung
MAX mark

2 Edelstahltank
Stainless steel tank

3 Bedienfeld mit Display
Control panel with display

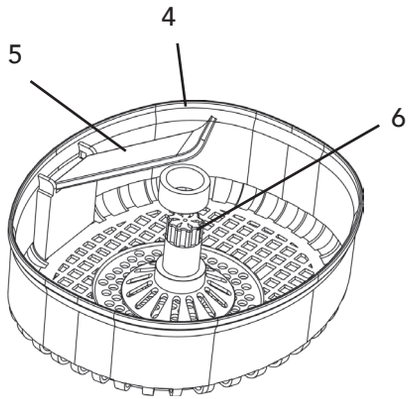

4 Kleinteilkorb
Basket for small parts

5 Uhrenhalter
Watch stand

6 CD-Halter
CD stand

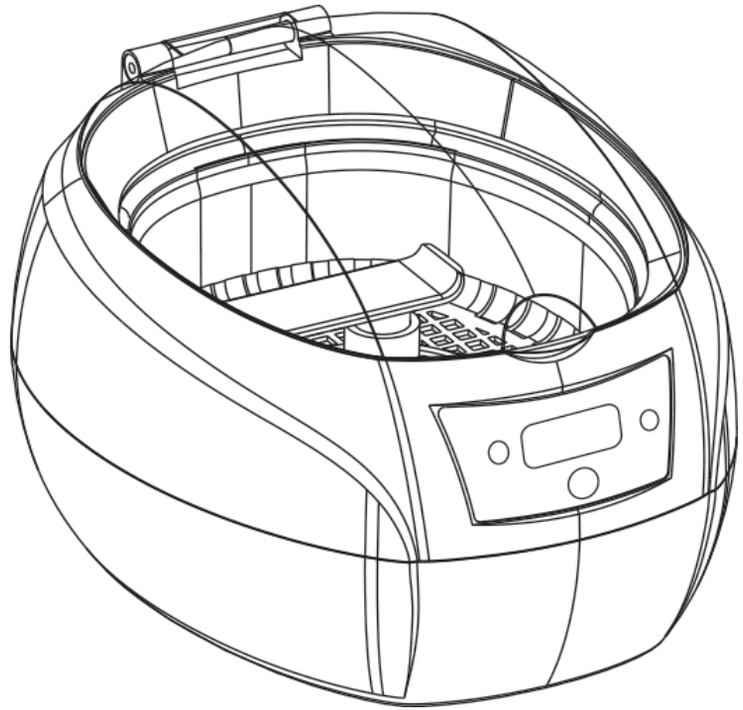

Führen Sie das Gerät am Ende seines Lebenszyklus dem Recycling entsprechend der geltenden Regulatorien zu. Elektrogeräte enthalten viele Rohstoffe, die wiederverwendet werden können. Dies schont die Umwelt.

At the end of the product's useful life, please dispose of it at recycling collection points according to valid regulations. Electrical appliances contain a lot of raw materials that can be reused. This preserves the environment.

Bedienungsanleitung / Manual

Lesen Sie diese Betriebsanleitung vor der ersten Inbetriebnahme sorgfältig durch und bewahren Sie sie für Rückfragen auf

Funktionsweise:

Die im Tank befindliche Flüssigkeit wird durch Ultraschall in Schwingungen versetzt, die sich an Oberflächen wechselweise in Unter- und Überdruck wandeln. Es entstehen mikroskopisch kleine Bläschen, die sofort wieder zusammenfallen. Dabei lösen sie an der Oberfläche befindlichen Schmutz effektiv ab, vergleichbar mit kleinen Bürstchen. Im Gegensatz zu Bürsten wird die Oberfläche aber nicht mechanisch beansprucht, und auch Bereiche, die durch Bürsten nicht erreichbar sind (z.B. Scharniere von Brillengestellen) werden hierdurch gereinigt. Zusätzlich können für Ultraschallbäder geeignete Reinigungs- und Desinfektionsmittel verwendet werden, um Reinigungs- und Desinfektionsvorgang zu beschleunigen.

Inbetriebnahme:

Stellen Sie das Gerät auf eine feste, ebene Oberfläche. Befüllen Sie den Tank bis zur MAX-Markierung mit Wasser (ca. 750ml) bzw. entsprechend weniger, wenn Sie ein Desinfektions- oder Reinigungsmittel hinzufügen wollen. Berücksichtigen Sie ggf. auch die Verdrängung des Kleinteilkorbs. Schließen Sie das Gerät ans Netz an (220/240V / 50Hz).
Schalten Sie das Gerät ein (POWER) und legen Sie das zu reinigende Gut ein. Lediglich bei Kleinteilen (Ringe, Ohrringe etc.) empfehlen wir die Verwendung des Kleinteilkorbs, da dieser die Schwingungen dämpft.
Starten Sie den Reinigungsvorgang, indem Sie mittels TIMER-Taste die gewünschte Laufzeit einstellen (in anderthalb-Minuten-Schritten von 1:30 bis 7:30) und abschließend die ON-Taste drücken. Das Gerät startet (erkennbar am „Zizi“-Geräusch), die im Display dargestellte Zeit läuft ab.
Hinweis: ein erneutes Drücken der ON-Taste pausiert den Reinigungsvorgang.
Nach Ablauf der Zeit schaltet das Gerät ab, und Sie können das gereinigte Gut entnehmen oder bei Bedarf einen weiteren Zyklus starten.

Außerbetriebnahme:

Nach abgeschlossener Reinigung trennen Sie das Gerät vom Netz. Schütten Sie die Flüssigkeit aus und wischen Sie den Tank aus. Verstauen Sie ggf. das Gerät, optimalerweise in seinem Originalkarton, bis zu seinem nächsten Einsatz.

Sicherheitshinweise:

- Stellen Sie das Gerät auf eine feste, eben Oberfläche, bevor Sie es in Gebrauch nehmen.
- Betreiben Sie das Gerät nie in der unmittelbaren Nähe von Wasser (z.B. in der Badewanne!)
- Elektrogeräte gehören nicht in Kinderhände!
- Betreiben Sie das Gerät stets unter Aufsicht.
- Nehmen Sie das Gerät im Fall einer Beschädigung oder eines Defektes umgehend außer Betrieb.
- Befüllen Sie das Gerät nicht über die MAX-Markierung hinaus.
- Betreiben Sie das Gerät nie ohne Befüllung.
- Lassen Sie das Gerät nach ca. 30 Minuten dauerhaftem Betrieb für 5 Minuten pausieren und abkühlen.
- Entsorgen Sie nach durchgeführter Reinigung die Flüssigkeit und trocknen Sie das Gerät gut ab, bevor Sie es verstauen.

Sonstige Hinweise:

Uhren, Handys oder andere Elektrogeräte sollten nicht im Ultraschallbad gereinigt werden, selbst wenn sie als wasserdicht ausgezeichnet sind. Durch die vom Ultraschall erzeugten Schwingungen kann Wasser auch Dichtungen überwinden und die Geräte beschädigen.
Naturprodukte wie Holz, Leder, Muschelschalen (an Schmuck) etc. oder auch Textilien können im Ultraschall beschädigt werden und/oder ausfärben und sollten ebenfalls nicht im Ultraschallbad gereinigt werden.

Read these instructions carefully before first use and store it for further refeence

How it works:

The contained liquid is set in vibrations through the ultrasonic waves and reacts on a surface with low and high pressure. This evolves microscopic bubbles which break immediately. This movement looses stains on the surface, comparable with small brushes. But in opposite to that, there is no mechanical exposure to the surfaces, and even parts that a brush can’t reach (e.g. joints from eyeglasses) will be cleaned.
Additional detergents or disinfection solutions can be used when suitable for ultrasonic cleaners to support the cleansing and disinfection effects.

Commencing operation:

Place the device on a firm, level surface. Fill the tank with water until the MAX mark (ca. 750ml) or even less if you’re going to use detergents or disinfection solutions. Please also consider the basket for smaller parts.
Connect the device to the grit (220/240V / 50Hz).
Switch the device on (POWER) an insert the articles to be cleaned. Only when cleaning small parts (rings, earrings etc.), we recommend using of the basket since it supresses the vibrations of the liquid.
Choose the cleaning period by pressing the TIMER button (in steps of one and a half minutes from 1:30 to 7:30) and follow with the ON button to start the cleaning process. The period time in the display starts to count down, the device makes a recognizable „Zizi“ noise.
Hint: pressing the ON button again will pause the cleaning process.
After the timer runs out, the device switches off. You may remove the cleaned articles or start another cleaning process if needed.

Decommissioning:

When cleaning is done, unplug the device from grid. Empty the tank and wipe it clean and dry. Store the device preferably in its original box until needed next time.

Safety instructions:

- Place the device on a firm, level surface before using it.
- Do not install or opreate the device near water (e.g. in the bathtub)!
- Electrical appliances don’t belong into children’s hands!
- Don’t leave the device in opreation unattended.
- In case of a damage or defect, decomission the device immediately.
- Do not overfill the device, exceeding the MAX mark.
- Do not run the device without water.
- Let the device pause and cool down after continuously work for 30 minutes.
- After cleaning process, empty the tank and wipe it clean and dry before storing.

Further notes:

Even if marked as waterproof, watches, smart phones and other electrical appliances shouldn’t be cleaned in ultrasonic devices. Water set in vibrations may overcome seals and may cause damages to those appliances.
Natural products like wood, leather, shells (as decoration) etc. as well as textiles may be damaged and/or discoloured when put in ultrasonic devices.